Dispositifs d'intégration Dynalite

DDMIDC8

Dans tous les projets modernes, de nombreux systèmes de fournisseurs tiers assurent différents rôles. Chaque système peut utiliser un protocole de communication différent. Philips Dynalite a mis au point une gamme de dispositifs passerelles qui peuvent être utilisés pour synchroniser leurs fonctions et en faire une solution système intégrée. Une passerelle adaptée permet d'intégrer différents systèmes, donnant la possibilité aux utilisateurs d'accéder à un site complètement automatisé à partir d'une seule interface. L'intégration réussie des systèmes de fournisseurs tiers grâce à une solution Dynalite permet de réduire les interactions répétitives des utilisateurs.

Données du produit

Mécanique et boîtier	
Poids net (pièce)	0,175 kg

Approbation et application	
Marquage CE	Oui
Conforme à RoHS	Oui
Remarques	Veuillez télécharger la fiche technique produit pour plus d'informations et les options de commande
Gamme de températures ambiantes	0 à +50 °C

Données du produit	
Nom du produit de la commande	DDMIDC8

Nom de produit complet	DDMIDC8
Code EOC	871016350784200
Code de commande	50784200
Code 12NC	913703081109
Numérateur - Quantité par kit	1
Code EAN – Produit/Boîte	8710163507842
Conditionnement par carton	1
Codes EAN/UPC - Boîte	8710163507859

Dispositifs d’intégration Dynalite

Schéma dimensionnel

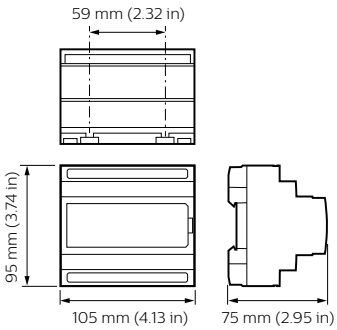

© 2023 Signify Holding Tous droits réservés. Signify ne fait aucune déclaration ni ne donne aucune garantie concernant la précision ou l’exhaustivité des informations ci-incluses et ne pourra être tenue responsable d’une quelconque action prise en conséquence. Les informations présentées dans ce document ne constituent pas une offre commerciale et ne font partie d’aucun devis ni d’aucun contrat, sauf convention contraire avec Signify. Toutes les marques commerciales sont la propriété de Signify Holding ou de leurs propriétaires respectifs.