ClassicStreet

BDP794 LED63-4S/740 DM70 MK-WH FG BK D9

ClassicStreet Top, LED module 6300 lm, 740 blanc neutre, Bloc d'alimentation avec interface DALI, Classe électrique I, Distribution semi-intensive 70, Verre plat, Noir, Protection contre les surtensions en mode différentiel jusque 6 kV et en mode commun jusque 8 kV, Connecteur externe, En top de mât pour diamètre 60 mm

Rappelant la beauté iconique des lanternes de rue du XXe siècle, ClassicStreet associe un design élégant aux subtilités des luminaires classiques, tout en répondant aux normes actuelles d'éclairage urbain. Reposant sur la technologie LED, ClassicStreet présente des niveaux de performance exceptionnels en matière d'éclairage et d'énergie pour l'éclairage de la voie publique ou l'éclairage routier, grâce à sa plateforme LEDGINE-O (optimisée) et à ses optiques spécialement développées pour cette application. Son design en courbes légères, ainsi que ses crosses et mâts dédiés se mélangent en un style contemporain, qui donne du cachet à nos villes et dessine des ambiances diurnes et nocturnes chaleureuses uniques en leur genre, non seulement dans des cadres d'architecture traditionnelle et historique, mais aussi dans des environnements modernes. Cette solution contemporaine d'éclairage public est fournie avec une prise Philips SR (System Ready), ce qui permet de l'associer ultérieurement à des applications logicielles de contrôle et d'éclairage autonomes ou avancées telles qu'Interact de Signify. Les luminaires ClassicStreet peuvent également être équipés de nos recettes lumineuses dédiées qui préservent les ciels sombres. De plus, chaque luminaire ClassicStreet est identifiable de manière unique, grâce à l'application Signify Service tag. En scannant simplement un code QR, placé à l'intérieur de la porte du mât ou directement sur le luminaire, vous pouvez accéder instantanément à la configuration de ce dernier. Les opérations de maintenance et de programmation sont ainsi plus rapides et plus faciles, et vous pouvez créer une bibliothèque numérique d'actifs d'éclairage et de pièces de rechange.

Les données sont sujettes à changement

ClassicStreet

Données du produit

Informations générales	
Code famille lampe	LED63 [LED module 6300 lm]
Source lumineuse remplaçable	Oui
Nombre d'appareillages	1 unité
Driver inclus	Oui
Type de source lumineuse	LED
Service Tag	Oui
Code famille de produits	BDP794 [ClassicStreet Top]
Type de lampe	LED
Valeur ajoutée	Performance
Classe de maintenance	Ce luminaire de classe B comporte des pièces de réparables (le cas échéant) : pilote, unités de contrôle, dispositif de protection contre les surtensions, cache avant et pièces mécaniques

Données techniques de l'éclairage	
Rendement du flux lumineux vers le haut	0,03
Flux lumineux	4 352 lm
Angle d'inclinaison standard pour montage en top de mât	-
Fixation latérale pour un angle d'inclinaison standard	-
Efficacité lumineuse (nominale)	109 lm/W
Température de couleur corrélée (nom.)	4000 K
Indice de rendu de couleur (IRC)	70
Température de couleur	740 blanc neutre
Type de cache optique/de lentille	Verre plat
Diffusion du faisceau de lumière du luminaire	-
Type d'optique d'extérieur	Distribution semi-intensive 70

Fonctionnement et électricité	
Tension d'entrée	220 à 240 V
Fréquence linéaire	50 to 60 Hz
Courant d'appel	21 A
Durée courant d'appel	0,225 ms
Consommation électrique	40 W
Facteur de puissance (fraction)	0.98
Connexion	Connecteur externe
Câble	-
Nombre de produits par disjoncteur de 16 A type B	26

Température	
Gamme de températures ambiantes	-40 à +50 °C

Commandes et gradation	
Variation de l'intensité lumineuse	Oui
Driver / unité d'alimentation électrique / transformateur	Bloc d'alimentation avec interface DALI
Interface de commande	DALI
Flux lumineux constant	Non

Mécanique et boîtier	
Matériaux du corps	Aluminium
Matériaux du réflecteur	-
Matériaux optiques	Méthacrylate (PMMA)
Matériaux du cache optique/de la lentille	Verre
Matériaux de fixation	Aluminium
Couleur du corps	Noir
Dispositif de montage	En top de mât pour diamètre 60 mm
Forme du cache optique/de la lentille	Plat
Finition du cache optique/de la lentille	Transparent
Longueur totale	428 mm
Largeur totale	428 mm
Hauteur totale	586 mm
Surface projetée effective	0,15 m²
Dimensions (hauteur x largeur x profondeur)	586 x 428 x 428 mm

Approbation et application	
Indice de protection	IP66 [Protection contre la pénétration de poussière, protection contre les jets d'eau]
Protection contre les chocs mécaniques	IK09 [10 J]
Protection contre les surtensions (communes/différentielles)	Protection contre les surtensions en mode différentiel jusque 6 kV et en mode commun jusque 8 kV
Évaluation de la durabilité	Lighting for circularity
Classe de protection CEI	Classe électrique I
Inflammabilité	-
Marquage CE	Oui
Marquage ENEC	Marquage ENEC
Garantie	5 ans
Risque photobiologique	Photobiological risk group 1 @200mm to EN62778
Spécification des risques photobiologiques	4 m
Conforme à RoHS	Oui

Performances initiales	
Tolérance de flux lumineux	+/-7%
Chromaticité initiale	(0.380, 0.380) SDCM <5
Tolérance de consommation électrique	+/-10%
Tolérance de l'indice de rendu des couleurs initial	+/-2

Durées de vie (conformes IES)	
Taux de défaillance de l'appareillage à la durée de vie utile moyenne de 100 000 h	10 %

ClassicStreet

Flux lumineux sortant à la durée de vie utile moyenne* de 100 000 h	L96

Conditions d'application

Performance température ambiante Tq	25 °C
Niveau de gradation maximal	10%

Données du produit

Nom du produit de la commande	BDP794 LED63-4S/740 DM70 MK-WH FG BK D9
Nom de produit complet	BDP794 LED63-4S/740 DM70 MK-WH FG BK D9

Code EOC	871951423353900
Code de commande	23353900
Code 12NC	912300060035
Numérateur - Quantité par kit	1
Poids net (pièce)	10,000 kg
Code EAN – Produit/Boîte	8719514233539
Conditionnement par carton	1
Codes EAN/UPC - Boîte	8719514233539

Schéma dimensionnel

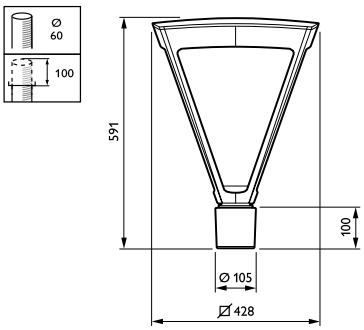

© 2023 Signify Holding Tous droits réservés. Signify ne fait aucune déclaration ni ne donne aucune garantie concernant la précision ou l'exhaustivité des informations ci-incluses et ne pourra être tenue responsable d'une quelconque action prise en conséquence. Les informations présentées dans ce document ne constituent pas une offre commerciale et ne font partie d'aucun devis ni d'aucun contrat, sauf convention contraire avec Signify. Philips et l'emblème Philips Shield sont des marques déposées de Koninklijke Philips N.V.