ClearFlood

BVP650 LED440-4S/740 OFA52 ALU PSU

ClearFlood, LED module 44000 lm, LED, Bloc d'alimentation électrique (Marche/Arrêt), Inclinaison de l'axe asymétrique d'Optiflux 52°, Aluminium

ClearFlood est une gamme de projecteurs qui vous permet de choisir le flux nécessaire pour votre application. Conçue avec des LED dernier cri et des optiques extrêmement efficaces, cette solution très concurrentielle affiche un rapport Lux/euro inégalé dans le secteur, synonyme d'économies d'énergie tangibles. Le choix d'optiques différentes ouvre la voie aux nouvelles possibilités d'application pour les LED. Facile à installer, ClearFlood est une solution toute désignée pour le remplacement des points lumineux conventionnels, car il utilise la même installation électrique. Il est également très simple de sélectionner le flux lumineux souhaité.

Données du produit

Informations générales	
Code famille lampe	LED440 [LED module 44000 lm]
Source lumineuse remplaçable	Oui
Nombre d'appareillages	2 unités
Driver inclus	Oui
Remarques	*-Conformément au document d'orientation de Lighting Europe « Évaluer les performances des luminaires LED - janvier 2018 », statistiquement, il n'existe aucune différence significative de maintien du flux lumineux entre B50 et, par exemple, B10. La valeur de la durée de vie utile moyenne (B50) représente donc également la valeur B10. * À une température ambiante extrême, le luminaire peut réduire automatiquement son flux afin de protéger ses composants
Type de source lumineuse	LED
Code famille de produits	BVP650 [ClearFlood]
Type de lampe	LED
Valeur ajoutée	Premium
Classe de maintenance	Ce luminaire de classe A comporte des pièces de réparables (le cas échéant) : module LED, pilote, unités de contrôle, dispositif de protection contre les surtensions,

Les données sont sujettes à changement

	optiques, cache avant et pièces mécaniques

Données techniques de l'éclairage

Rendement du flux lumineux vers le haut	0
Flux lumineux	37 000 lm
Angle d'inclinaison standard pour montage en top de mât	0°
Fixation latérale pour un angle d'inclinaison standard	0°
Efficacité lumineuse (nominale)	132 lm/W
Température de couleur corrélée (nom.)	4000 K
Indice de rendu de couleur (IRC)	70
Température de couleur	740 blanc neutre
Type de cache optique/de lentille	Verre plat
Diffusion du faisceau de lumière du luminaire	39° - 11° x 98°
Type d'optique d'extérieur	Inclinaison de l'axe asymétrique d'Optiflux 52°

Fonctionnement et électricité

Tension d'entrée	220-240 V
Fréquence linéaire	50 to 60 Hz
Courant d'appel	53 A
Durée courant d'appel	0,3 ms
Consommation électrique	280 W
Facteur de puissance (fraction)	0.99
Connexion	Unité de connexion 3 pôles
Câble	-
Nombre de produits par disjoncteur de 16 A type B	4

Température

Gamme de températures ambiantes	-40 à +50 °C

Commandes et gradation

Variation de l'intensité lumineuse	Non
Driver / unité d'alimentation électrique / transformateur	Bloc d'alimentation électrique (Marche/Arrêt)
Flux lumineux constant	Non

Mécanique et boîtier

Matériaux du corps	Aluminium moulé sous pression
Matériaux du réflecteur	-
Matériaux optiques	Acrylate
Matériaux du cache optique/de la lentille	Verre
Matériaux de fixation	Acier
Couleur du corps	Aluminium
Dispositif de montage	Support de montage réglable
Forme du cache optique/de la lentille	Plat
Finition du cache optique/de la lentille	Transparent
Longueur totale	529 mm
Largeur totale	580 mm
Hauteur totale	95 mm
Surface projetée effective	0,26 m²
Dimensions (hauteur x largeur x profondeur)	95 x 580 x 529 mm

Approbation et application

Indice de protection	IP66 [Protection contre la pénétration de poussière, protection contre les jets d'eau]
Protection contre les chocs mécaniques	IK09 [10 J]
Protection contre les surtensions (communes/différentielles)	Protection contre les surtensions en mode différentiel jusque 6 kV et en mode commun jusque 8 kV
Évaluation de la durabilité	Lighting for circularity
Classe de protection CEI	Classe de sécurité I
Inflammabilité	Pour montage sur surfaces normalement inflammables
Marquage CE	Oui
Marquage ENEC	Marquage ENEC
Garantie	5 ans
Conforme à RoHS	Oui

Performances initiales

Tolérance de flux lumineux	+/-7%
Chromaticité initiale	(0.380, 0.390) SDCM <5
Tolérance de consommation électrique	+/-10%
Tolérance de l'indice de rendu des couleurs initial	+/-2

Durées de vie (conformes IES)

Taux de défaillance de l'appareillage à la durée de vie utile moyenne de 100 000 h	10 %
Flux lumineux sortant à la durée de vie utile moyenne* de 100 000 h	L94

Conditions d'application

Performance température ambiante Tq	25 °C

Données du produit

Nom du produit de la commande	BVP650 LED440-4S/740 OFA52 ALU PSU
Nom de produit complet	BVP650 LED440-4S/740 OFA52 ALU PSU
Code EOC	871869912896800
Code de commande	12896800
Code 12NC	912300023955
Numérateur - Quantité par kit	1
Poids net (pièce)	14,700 kg
Code EAN – Produit/Boîte	8718699128968
Conditionnement par carton	1
Codes EAN/UPC - Boîte	8718699128968

ClearFlood

Schéma dimensionnel

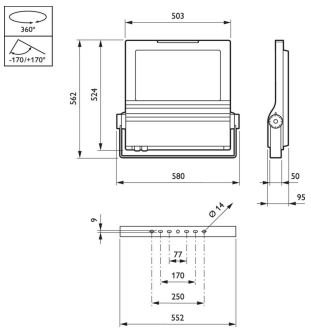

© 2023 Signify Holding Tous droits réservés. Signify ne fait aucune déclaration ni ne donne aucune garantie concernant la précision ou l'exhaustivité des informations ci-incluses et ne pourra être tenue responsable d'une quelconque action prise en conséquence. Les informations présentées dans ce document ne constituent pas une offre commerciale et ne font partie d'aucun devis ni d'aucun contrat, sauf convention contraire avec Signify. Philips et l'emblème Philips Shield sont des marques déposées de Koninklijke Philips N.V.