CoreLine Panel

RC132V G5 31_36_43S/840 PSU W60L60 NOC

CoreLine Panel, All-in, 34.5 W, 24.5 W, 600x600 mm, 3100 lm, 3600 lm, 4300 lm, 4000 K

CoreLine Panel gen5 tient la promesse CoreLine d'une installation innovante et facile et d'un excellent éclairage. Conçue pour remplacer directement les luminaires conventionnels dans les applications d'éclairage général, la fonction innovante MultiLumen du CoreLine Panel offre trois luminaires en un : la sélection du flux le plus adapté à l'application se fait directement via commutateur à l'arrière du luminaire. Un éclairage plus adapté pour moins de codes produits à stocker. L'installation est également simple et rapide, grâce à un connecteur rapide clipsable. Les luminaires Interact Ready avec communications sans fil intégrées sont également disponibles dans cette gamme, prêts à être utilisés avec les passerelles, capteurs et logiciels Interact.

Données du produit

Informations générales	
Source lumineuse remplaçable	Non
Nombre d'appareillages	1 unité
Driver inclus	Oui
Type de lampe	LED
Valeur ajoutée	Performance

Données techniques de l'éclairage	
Flux lumineux	3 100 3 600 4 300 lm
Efficacité lumineuse (nominale)	125 lm/W
Rouge saturé (R9)	<50
Température de couleur corrélée (nom.)	4000 K
Indice de rendu de couleur (IRC)	≥80
Valeur de scintillement (PstLM)	1
Valeur d'effet stroboscopique (SVM)	0,4
Température de couleur	840 blanc neutre
Type d'optique	Angle d'ouverture de faisceau 120°
Diffusion du faisceau de lumière du luminaire	120°
Indice UGR	22
Type « tout-en-un »	All-in, Multi Lumen

Fonctionnement et électricité	
Tension d'entrée	220-240 V
Fréquence linéaire	50 or 60 Hz
Courant d'appel	19,7 A

CoreLine Panel

Durée courant d'appel	0,242 ms
Consommation électrique	34,5 24,5 W
Facteur de puissance (fraction)	0.9
Connexion	Connecteur à poussoir 3 pôles
Câble	-
Nombre de produits par disjoncteur de 16 A type B	13

Température

Gamme de températures ambiantes	-10 à +40 °C

Commandes et gradation

Variation de l'intensité lumineuse	Non
Driver / unité d'alimentation électrique / transformateur	Bloc d'alimentation électrique (Marche/Arrêt)
Interface de commande	-
Flux lumineux constant	Non

Mécanique et boîtier

Matériaux du corps	Acier
Matériaux du réflecteur	Acrylate
Matériaux optiques	Polystyrène
Matériaux du cache optique/de la lentille	Acrylate
Matériaux de fixation	-
Couleur du corps	Blanc
Finition du cache optique/de la lentille	Opale
Longueur totale	595 mm
Largeur totale	595 mm
Hauteur totale	61 mm
Dimensions (hauteur x largeur x profondeur)	61 x 595 x 595 mm

Approbation et application

Indice de protection	IP20/44 [Protection des doigts, protection des fils, protection contre les éclaboussures]
Protection contre les chocs mécaniques	IK03 [0,3 J]
Évaluation de la durabilité	-
Classe de protection CEI	Classe de sécurité II
Essai au fil incandescent	Température 650 °C, durée 30 s
Inflammabilité	Pour montage sur surfaces normalement inflammables
Marquage CE	Oui
Marquage ENEC	Marquage ENEC
Garantie	5 ans
Risque photobiologique	Photobiological risk group 0 @200mm to EN62778
Spécification des risques photobiologiques	0,2 m
Conforme à RoHS	Oui

Performances initiales

Tolérance de flux lumineux	+/-10%
Chromaticité initiale	(0.38, 0.38) SDCM≤3
Tolérance de consommation électrique	+/-10%

Durées de vie (conformes IES)

Taux de défaillance de l'appareillage à la durée de vie utile moyenne de 50 000 h	5 %
Flux lumineux sortant à la durée de vie utile moyenne* de 50 000 h	L90
Flux lumineux sortant à la durée de vie utile moyenne* de 100 000 h	L75

Conditions d'application

Performance température ambiante Tq	25 °C
Convient pour la commutation aléatoire	Oui

Données du produit

Nom du produit de la commande	RC132V G5 31_36_43S/840 PSU W60L60 NOC
Nom de produit complet	RC132V G5 31_36_43S/840 PSU W60L60 NOC
Code EOC	871951495035100
Code de commande	95035100
Code 12NC	911401844184
Numérateur - Quantité par kit	1
Poids net (pièce)	1,900 kg
Code EAN – Produit/Boîte	8719514950351
Conditionnement par carton	1
Codes EAN/UPC - Boîte	8719514950351

CoreLine Panel

Schéma dimensionnel

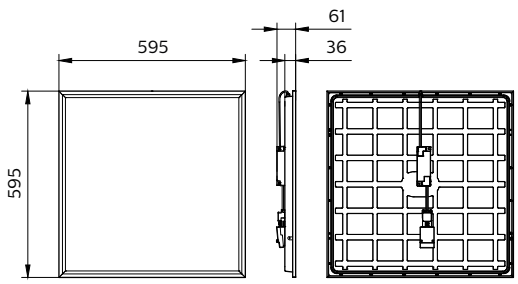

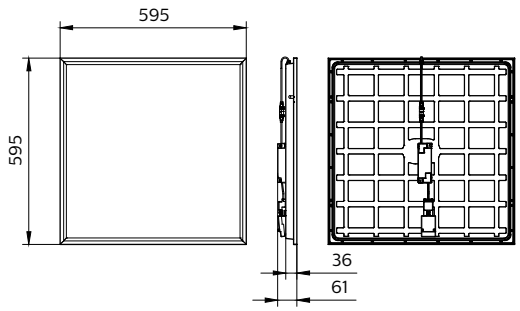

© 2024 Signify Holding Tous droits réservés. Signify ne fait aucune déclaration ni ne donne aucune garantie concernant la précision ou l'exhaustivité des informations ci-incluses et ne pourra être tenue responsable d'une quelconque action prise en conséquence. Les informations présentées dans ce document ne constituent pas une offre commerciale et ne font partie d'aucun devis ni d'aucun contrat, sauf convention contraire avec Signify. Philips et l'emblème Philips Shield sont des marques déposées de Koninklijke Philips N.V.