# TownTune Asymétrique Lyre DR

## BDP271 LED79-4S/830 II DS50 62P

TOWNTUNE ASYMMETRIC LYRE and DR, LED module 7900 lm, LED, 830 blanc chaud, Bloc d'alimentation électrique (Marche/Arrêt), 230 à 240 V, 50 to 60 Hz, Classe de sécurité II, Distribution symétrique 50, Vasque/cache en polycarbonate résistant aux UV, Gris, Niveau de protection contre les surtensions standard de Philips, En top de mât pour diamètre 62 mm

Famille de luminaires adaptée aux espaces urbains existants et à venir, TownTune propose toutes les innovations récentes en matière d'éclairage en termes de performance, de qualité d'éclairage et de connectivité. La famille Philips TownTune comprend trois versions : une version top de mât, une version asymétrique et une version avec lyre. Ces 3 versions sont disponibles avec différents designs et des options telle qu'une collerette décorative proposée en deux teintes. Grâce à ces possibilités de personnalisation, vous pouvez créer votre propre « signature lumineuse » et donner une identité distinctive aux différents quartiers de votre ville. L'application Philips Service Tag est également proposée avec cette famille de luminaires. Reposant sur la technologie du QR code, Service Tag facilite les travaux d'installation et de maintenance en vous permettant de disposer d'une bibliothèque numérique regroupant toutes les informations relatives à vos luminaires et leurs pièces de rechange. TownTune utilise la plate-forme LED Philips LEDGine, qui vous assure d'avoir la quantité exacte de lumière et une parfaite distribution photométrique pour l'éclairage de vos rues. Luminaire doté de la technologie SR (System Ready), TownTune est d'ores et déjà prêt pour les évolutions futures telles que la télégestion au travers de l'application Interact City mais également les prochains détecteurs.



Les données sont sujettes à changement

# TownTune Asymétrique Lyre DR

## Données du produit

| Informations générales | |
|---|---|
| **Code famille lampe** | LED79 [LED module 7900 lm] |
| **Source lumineuse remplaçable** | Oui |
| **Nombre d'appareillages** | 1 unité |
| **Driver inclus** | Oui |
| **Remarques** | * À une température ambiante extrême, le luminaire peut réduire automatiquement son flux afin de protéger ses composants |
| **Type de source lumineuse** | LED |
| **Code famille de produits** | BDP271 [TOWNTUNE ASYMMETRIC LYRE and DR] |
| **Type de lampe** | LED |
| **Valeur ajoutée** | Performance |
| **Marquage CE** | Oui |
| **Garantie** | 5 ans |
| **Inflammabilité** | Pour montage sur surfaces normalement inflammables |
| **Marquage ENEC** | Marquage ENEC |
| **Conforme à RoHS** | Oui |

| Données techniques de l'éclairage | |
|---|---|
| **Rendement du flux lumineux vers le haut** | 0 |
| **Flux lumineux** | 5 840 lm |
| **Angle d'inclinaison standard pour montage en top de mât** | 0° |
| **Fixation latérale pour un angle d'inclinaison standard** | - |
| **Température de couleur corrélée (nom.)** | 3000 K |
| **Efficacité lumineuse (nominale)** | 97 lm/W |
| **Indice de rendu de couleur (IRC)** | >80 |
| **Température de couleur** | 830 blanc chaud |
| **Type de cache optique/de lentille** | Vasque/cache en polycarbonate résistant aux UV |
| **Diffusion du faisceau de lumière du luminaire** | 152° x 155° |
| **Type d'optique d'extérieur** | Distribution symétrique 50 |

| Fonctionnement et électricité | |
|---|---|
| **Tension d'entrée** | 230 à 240 V |
| **Fréquence linéaire** | 50 to 60 Hz |
| **Courant d'appel** | 43 A |
| **Durée courant d'appel** | 0,26 ms |
| **Consommation électrique** | 60 W |
| **Facteur de puissance (fraction)** | 0.98 |
| **Connexion** | Connecteur interne |
| **Câble** | - |
| **Nombre de produits par disjoncteur de 16 A type B** | 10 |

| Température | |
|---|---|
| **Gamme de températures ambiantes** | -40 à +50 °C |

| Commandes et gradation | |
|---|---|
| **Variation de l'intensité lumineuse** | Non |
| **Driver / unité d'alimentation électrique / transformateur** | Bloc d'alimentation électrique (Marche/Arrêt) |
| **Interface de commande** | - |
| **Flux lumineux constant** | Non |

| Mécanique et boîtier | |
|---|---|
| **Matériaux du corps** | Aluminium moulé sous pression |
| **Matériaux du réflecteur** | Acrylate |
| **Matériaux optiques** | Polyméthacrylate de méthyle |
| **Matériaux du cache optique/de la lentille** | Polyméthacrylate de méthyle |
| **Matériaux de fixation** | Aluminium |
| **Couleur du corps** | Gris |
| **Dispositif de montage** | En top de mât pour diamètre 62 mm |
| **Forme du cache optique/de la lentille** | Lentille convexe |
| **Finition du cache optique/de la lentille** | Transparent |
| **Hauteur totale** | 580 mm |
| **Diamètre total** | 533 mm |
| **Surface projetée effective** | 0,095 m² |

| Approbation et application | |
|---|---|
| **Indice de protection** | IP66 [Protection contre la pénétration de poussière, protection contre les jets d'eau] |
| **Protection contre les chocs mécaniques** | IK09 [10 J] |
| **Protection contre les surtensions (communes/différentielles)** | Niveau de protection contre les surtensions standard de Philips |
| **Évaluation de la durabilité** | Lighting for circularity |
| **Classe de protection CEI** | Classe de sécurité II |
| **Risque photobiologique** | Photobiological risk group 1 @200mm to EN62778 |

| Performances initiales | |
|---|---|
| **Tolérance de flux lumineux** | +/-7% |
| **Chromaticité initiale** | (0.410, 0.390) SDCM <5 |
| **Tolérance de consommation électrique** | +/-10% |
| **Tolérance de l'indice de rendu des couleurs initial** | +/-2 |

| Durées de vie (conformes IES) | |
|---|---|
| **Mortalité du driver à 5 000h** | 0,5 % |
| **Taux de défaillance de l'appareillage à la durée de vie utile moyenne de 100 000 h** | 0,1 % |
| **Flux lumineux sortant à la durée de vie utile moyenne* de 100 000 h** | L96 |

# TownTune Asymétrique Lyre DR

| Conditions d'application | |
|---|---|
| **Performance température ambiante Tq** | 25 °C |
| **Niveau de gradation maximal** | 10% |

| Données du produit | |
|---|---|
| **Nom du produit de la commande** | BDP271 LED79-4S/830 II DS50 62P |
| **Nom de produit complet** | BDP271 LED79-4S/830 II DS50 62P |
| **Code EOC** | 871869988205100 |

| | |
|---|---|
| **Code de commande** | 88205100 |
| **Code 12NC** | 912300024464 |
| **Quantité par pack** | 1 |
| **Code EAN – Produit/Boîte** | 8718699882051 |
| **Conditionnement par carton** | 1 |
| **Codes EAN/UPC - Boîte** | 8718699882051 |

## Schéma dimensionnel

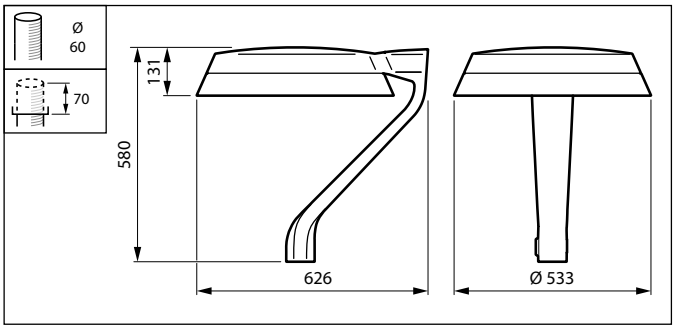


© 2023 Signify Holding Tous droits réservés. Signify ne fait aucune déclaration ni ne donne aucune garantie concernant la précision ou l'exhaustivité des informations ci-incluses et ne pourra être tenue responsable d'une quelconque action prise en conséquence. Les informations présentées dans ce document ne constituent pas une offre commerciale et ne font partie d'aucun devis ni d'aucun contrat, sauf convention contraire avec Signify. Philips et l'emblème Philips Shield sont des marques déposées de Koninklijke Philips N.V.