TownTune post-top dôme

BDP263 LED30-4S/740 DW50 CLO-DDF1 62P DR

TOWNTUNE CENTRAL POST-TOP DTD, LED module 3000 lm, LED, 740 blanc neutre, Bloc d'alimentation avec interface DALI et flux lumineux constant, 220 à 240 V, 50 to 60 Hz, Classe de sécurité I, Distribution large 50, Vasque/cache en polycarbonate résistant aux UV, Gris, Niveau de protection contre les surtensions standard de Philips, En top de mât pour diamètre 62 mm

En tant que famille de luminaires adaptée aux espaces urbains existants et évolutifs, TownTune propose toutes les innovations récentes en matière d'éclairage en termes de performance, de qualité d'éclairage et de connectivité. La famille Philips TownTune se compose de trois membres : un top de mât central, une version asymétrique et une version avec crosse en top de mât extensible en forme de lyre. Les trois peuvent être personnalisés avec un choix de différentes formes pour le chapeau et une option de bague décorative proposée en deux couleurs. Grâce à ces options, vous pouvez créer votre propre « signature lumineuse » et donner une identité distinctive à chaque quartier de votre ville. La famille de luminaires est également dotée de l'application Philips Service tag, reposant sur la technologie du code QR, qui prend en charge les travaux d'installation et de maintenance et vous permet de créer votre bibliothèque numérique de l'infrastructure d'éclairage et de pièces de rechange. TownTune utilise également la plate-forme d'éclairage optimisée Philips LEDGine, vous assurant de toujours avoir la bonne quantité et la bonne orientation de lumière dans votre rue. De plus, en étant SR (System Ready), TownTune est également ouverte aux évolutions futures et est prête à être couplée avec des applications logicielles de commande et d'éclairage à la fois autonomes et avancées, telles qu'Interact City de Signify.

TownTune post-top dôme

Données du produit

Informations générales	
Code famille lampe	LED30 [LED module 3000 lm]
Source lumineuse remplaçable	Oui
Nombre d'appareillages	1 unité
Driver inclus	Oui
Remarques	* À une température ambiante extrême, le luminaire peut réduire automatiquement son flux afin de protéger ses composants
Type de source lumineuse	LED
Code famille de produits	BDP263 [TOWNTUNE CENTRAL POST-TOP DTD]
Type de lampe	LED
Valeur ajoutée	Performance
Marquage CE	Oui
Garantie	5 ans
Inflammabilité	Pour montage sur surfaces normalement inflammables
Marquage ENEC	Marquage ENEC
Conforme à RoHS	Oui

Données techniques de l'éclairage	
Rendement du flux lumineux vers le haut	0
Flux lumineux	2 001 lm
Angle d'inclinaison standard pour montage en top de mât	0°
Fixation latérale pour un angle d'inclinaison standard	-
Température de couleur corrélée (nom.)	4000 K
Efficacité lumineuse (nominale)	108 lm/W
Indice de rendu de couleur (IRC)	>70
Température de couleur	740 blanc neutre
Type de cache optique/de lentille	Vasque/cache en polycarbonate résistant aux UV
Diffusion du faisceau de lumière du luminaire	6° - 18° × 133°
Type d'optique d'extérieur	Distribution large 50

Fonctionnement et électricité	
Tension d'entrée	220 à 240 V
Fréquence linéaire	50 to 60 Hz
Consommation électrique CLO initiale	18.6 W
Consommation électrique CLO moyenne	18.8 W
Puissance électrique fin CLO	19 W
Courant d'appel	15 A
Durée courant d'appel	0,295 ms
Consommation électrique	18,6 W
Facteur de puissance (fraction)	0.99
Connexion	Connecteur interne
Câble	-
Nombre de produits par disjoncteur de 16 A type B	29

Température	
Gamme de températures ambiantes	-40 à +50 °C

Commandes et gradation	
Variation de l'intensité lumineuse	Oui
Driver / unité d'alimentation électrique / transformateur	Bloc d'alimentation avec interface DALI et flux lumineux constant
Interface de commande	DALI
Flux lumineux constant	Oui

Mécanique et boîtier	
Matériaux du corps	Aluminium moulé sous pression
Matériaux du réflecteur	Acrylate
Matériaux optiques	Polyméthacrylate de méthyle
Matériaux du cache optique/de la lentille	Polyméthacrylate de méthyle
Matériaux de fixation	Aluminium
Couleur du corps	Gris
Dispositif de montage	En top de mât pour diamètre 62 mm
Forme du cache optique/de la lentille	Lentille convexe
Finition du cache optique/de la lentille	Transparent
Hauteur totale	313 mm
Diamètre total	477 mm
Surface projetée effective	0,11 m²

Approbation et application	
Indice de protection	IP66 [Protection contre la pénétration de poussière, protection contre les jets d'eau]
Protection contre les chocs mécaniques	IK10 [20 J résistance au vandalisme]
Protection contre les surtensions (communes/différentielles)	Niveau de protection contre les surtensions standard de Philips
Évaluation de la durabilité	Lighting for circularity
Classe de protection CEI	Classe de sécurité I
Risque photobiologique	Photobiological risk group 1 @200mm to EN62778

Performances initiales	
Tolérance de flux lumineux	+/-7%
Chromaticité initiale	(0.381, 0.379) SDCM <5
Tolérance de consommation électrique	+/-10%
Tolérance de l'indice de rendu des couleurs initial	+/-2

Durées de vie (conformes IES)	
Mortalité du driver à 5 000h	0,5 %
Taux de défaillance de l'appareillage à la durée de vie utile moyenne de 100 000 h	0,1 %

TownTune post-top dôme

Flux lumineux sortant à la durée de vie utile moyenne* de 100 000 h	L100

Conditions d'application

Performance température ambiante Tq	25 °C
Niveau de gradation maximal	10%

Données du produit

Nom du produit de la commande	BDP263 LED30-4S/740 DW50 CLO-DDF1 62P DR
Nom de produit complet	BDP263 LED30-4S/740 DW50 CLO-DDF1 62P DR

Code EOC	871869949027000
Code de commande	49027000
Code 12NC	912300024158
Quantité par pack	1
Code EAN – Produit/Boîte	8718699490270
Conditionnement par carton	1
Codes EAN/UPC - Boîte	8718699490270

Schéma dimensionnel

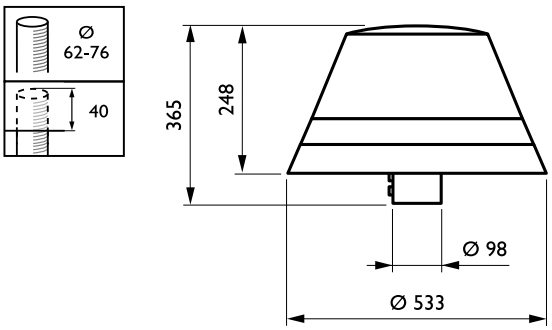

© 2023 Signify Holding Tous droits réservés. Signify ne fait aucune déclaration ni ne donne aucune garantie concernant la précision ou l'exhaustivité des informations ci-incluses et ne pourra être tenue responsable d'une quelconque action prise en conséquence. Les informations présentées dans ce document ne constituent pas une offre commerciale et ne font partie d'aucun devis ni d'aucun contrat, sauf convention contraire avec Signify. Philips et l'emblème Philips Shield sont des marques déposées de Koninklijke Philips N.V.